ЗМІСТ

Стор. 02 01 АКУМУЛЯТОРНІ ГІДРАВЛІЧНІ ІНСТРУМЕНТИ

Стор. 14 02 ГІДРАВЛІЧНІ ІНСТРУМЕНТИ ТА СИЛОВІ АГРЕГАТИ

Стор. 25 03 ДОДАТКОВЕ ОБЛАДНАННЯ

01

АКУМУЛЯТОРНІ ГІДРАВЛІЧНІ ІНСТРУМЕНТИ

Завдяки надпотужним акумуляторам та безщітковому двигуну аварійно-рятувальні інструменти Edilgrappa виявляються надзвичайно зручними під час експлуатації. Застосування в обмеженому просторі більше не є проблемою через відсутність шлангів та гідравлічного силового агрегату, які зазвичай призводять до тривалої підготовки та менш ефективної роботи на місці події.

АКУМУЛЯТОРНЕ ОБЛАДНАННЯ

ПОТУЖНІСТЬ ДРОТУ, ПРАКТИЧНІСТЬ АКУМУЛЯТОРА
Втомилися від дротів живлення, але досі сумніваєтесь щодо терміну служби акумулятора? Не переймайтесь, акумулятори XR Flexvolt 18 / 54 В набагато потужніші за попередні аналоги.

Завдяки унікальній питомій потужності до 216 Вт-год, акумулятор забезпечує триваліший термін служби, особливо під час виконання найскладніших задач.

Користувач може назавжди забути про такі перешкоди як труби, при цьому зберігаючи ту ж потужність і тривалий термін роботи.

СУМІСНІСТЬ
Для інструментів Edilgrappa використовуються акумулятори DeWalt® XR Flexvolt 18 / 54 В для збільшення часу роботи та підвищення їхньої ефективності. Завдяки цій технології можна перемикатися з 54 на 18 В, тим самим забезпечуючи сумісність між інструментами Edilgrappa і DeWalt®. Це дозволяє вирішити проблему, пов'язану з використанням акумуляторів різних виробників

ТЕХНОЛОГІЯ
Акумулятор розпізнає та підлаштовується під інструмент, на якому він встановлений. При підключенні до інструментів 18 В батареї працюють паралельно, в той час, як на інструментах 54 В батареї працюють послідовно.

Акумуляторний комбінований інструмент

MDC390N-E

150.03624

Технічні характеристики

Відстань розжиму	**394 мм**
Отвір різака	**185 мм**
Робочий тиск	**70 МПа (700 бар)**
Клас різака*	**A6 / B7 / C6 / D7 / E7**
Максимальне зусилля розжиму	**39,7 кН (4 т)**
Мінімальне зусилля розжиму	**29,6 кН (3 т)**
Двигун	**Безщітковий двигун 54 В**
Розміри ДхШхВ (у складеному вигляді)*	**861 x 274 x 241 мм**
Розміри ДхШхВ (у відкритому вигляді)*	**754 x 360 x 241 мм**
Вага*	**22,2 кг**
Класифікація EN 13204	**BK30/390-H-22**

***NFPA 1936 **Розміри та вага вказані без акумулятора**

*NFPA 1936 **Розміри та вага вказані без акумулятора

Сертифікація відповідно до NFPA 1936, 2015

Комбінований інструмент MDC390N-E поєднує функції різака і розжима в одному інструменті.

Інструмент MDC390N-E підходить для різання, розжиму стиснених деталей та витягування об'єктів з транспортних засобів.

Додаткове обладнання Accessori

Акумулятор і зарядний пристрій — **Стор. 27**

Акумулятор і зарядний пристрій не входять до комплекту поставки

Акумуляторний різак /

F150N-E

150.03623

Технічні характеристики

Відстань між різальними елементами	**147 мм**
Робочий тиск	**(700 бар)**
Клас різака*	**A6 / B5 / C6 / D7 / E7**
Двигун	**Безщітковий двигун 54 В**
Розміри ДхШхВ (у складеному вигляді)*	**777 x 274 x 241 мм**
Розміри ДхШхВ (у відкритому вигляді)*	**763 x 271 x 241 мм**
Вага*	**20,9 кг**
EN 13204	**BC150H-20**

*NFPA 1936 ** Розміри та вага вказані без акумулятора -

Сертифікація відповідно до NFPA 1936, 2015

Різак F150N-E легкий і зручний під час експлуатації. Маючи вагу всього 20,9 кг, він забезпечує різальне зусилля 394 кН, тому цей інструмент здатний різати стійки та рами найсучасніших автомобілів.

Він сумісний з акумуляторами DeWalt® FlexVolt 18/54 В і забезпечує таке ж зусилля, як і традиційний різак.

Завдяки оновленому акумулятору період роботи під час проведення операцій з евакуації значно збільшується.

Додаткове обладнання Accessori

Акумулятор і зарядний пристрій	**Стор. 27**

Акумулятор і зарядний пристрій не входять до комплекту поставки

МОДЕЛЬ З ГОЛОВКОЮ, ЩО ОБЕРТАЄТЬСЯ НА 180° - ° F150N T40 BO 54V 150.03374

Акумуляторний телескопічний домкрат

MT730N-E

150.03652

Технічні характеристики

Максимальна відстань розжиму	**284 мм**
Максимальне подовження***	**1260 мм**
Максимальна висота	**574 мм**
Робочий тиск	**70 МПа (700 бар)**
Максимальне зусилля розжиму (поршень 1)*	**215,1 кН (21.9 т)**
Мінімальне зусилля розжиму (поршень 2)*	**76,4 кН (7,8 т)**
Двигун	**Безщітковий двигун 54 В**
Розміри ДхШхВ (у складеному вигляді)*	**452 x 185 x 290 мм**
Розміри ДхШхВ (у відкритому вигляді)*	**452 x 185 x 574 мм**
Вага*	**16,7 кг**
Класифікація EN 13204	**TR215/160-76.4/124-16.7**

*NFPA 1936 **Розміри та вага вказані без акумулятора - * Повна довжина з подовжувачем складає 686 мм -

Акумуляторний телескопічний домкрат MT730N-E постачається з двома поршнями, які висуваються на довжину до 574 мм.

Компактна конструкція дозволяє використовувати цей інструмент в дуже обмеженому просторі. Це ідеальне рішення, коли йдеться про дорожні аварії та підйом уламків.
З висувними штангами може досягати загальної висоти 1260 мм.

...

Акумулятор і зарядний пристрій не входять до комплекту поставки
u

Додаткове обладнання

Основа для домкрата		**150.02776**
Подовжувач 125 мм		**150.03152**
Подовжувач 250 мм		**150.03153**
Подовжувач 450 мм		**150.03154**
Подовжувач 686 мм		**150.03195**
Акумулятор і зарядний пристрій		**Стор. 27**

Акумуляторний розжим

DE625N-E

150.03625

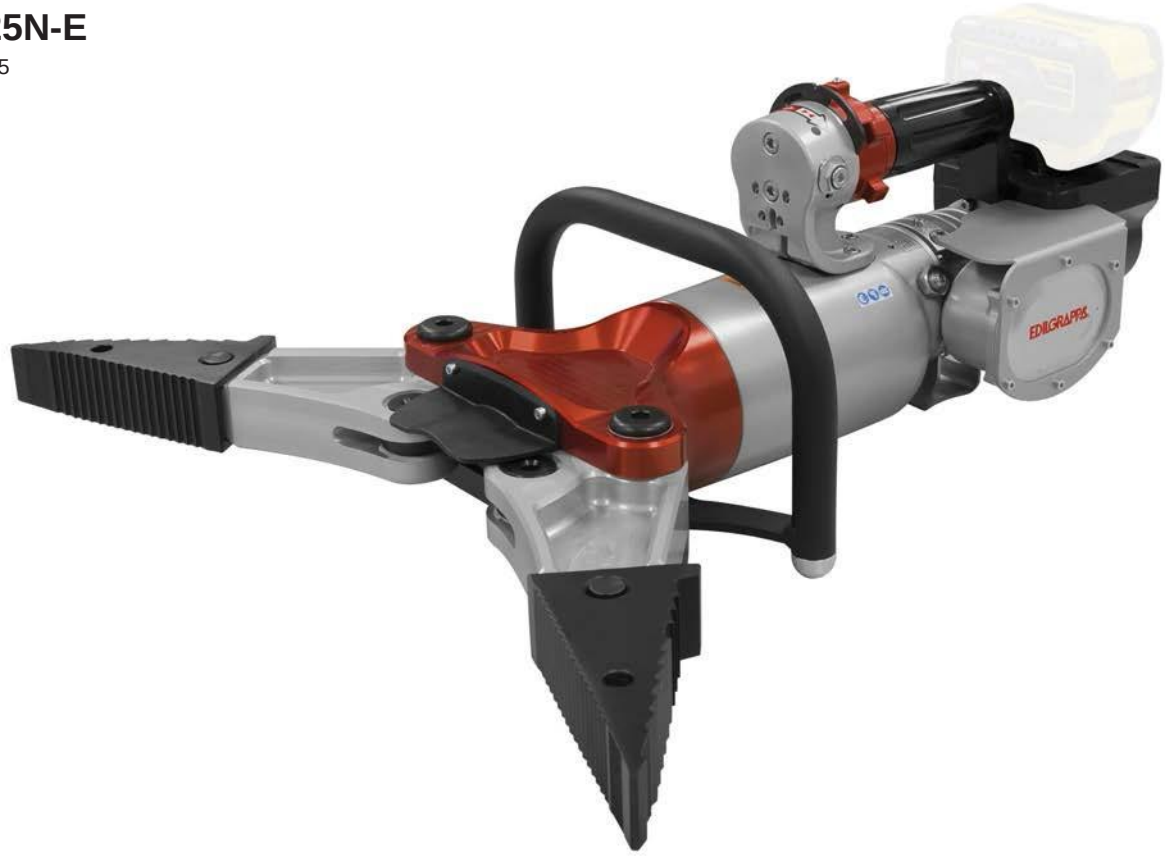

Технічні характеристики

Максимальна відстань розжиму	**625 мм**
Робочий тиск	**70 МПа (700 бар)**
Зусилля розжиму	**174 кН (17,7 т)**
Максимальне зусилля розжиму *	**60,6 кН (6,2 т)**
Мінімальне зусилля розжиму*	**32,9 кН (3,4 т)**
Максимальна сила тяги*	**46 кН (4,7 т)**
Мінімальна сила тяги*	**26 кН (2,7 т)**
Сила стискання	**69 кН (7,0 т)**
Двигун	**Безщітковий двигун 54 В**
Розміри ДхШхВ (у складеному вигляді)*	**787 x 282 x 244 мм**
Розміри ДхШхВ (у відкритому вигляді)*	**701 x 625 x 244 мм**
Вага*	**21,5 кг**
Класифікація EN 13204	**AS 45/625-19**

*

Сертифікація відповідно до NFPA 1936, 2015

Додаткове обладнання

Комплект тягового обладнання для розжима серії DE(1)		**150.03702**
Акумулятор і зарядний пристрій		**Стор. 27**

(1)

Розжим DE625N-E – легкий (21,5 кг), потужний (131 кН) та зручний під час експлуатації інструмента.

Завдяки відстані розжиму до 625 мм він може впоратися із будь-якою задачею у разі операцій з евакуації.

Разом із різаком, домкратом, комбінованим інструментом та різаком для дротів цей інструмент ідеально доповнює комплект акумуляторного гідравлічного аварійно-рятувального обладнання.

Акумулятор і зарядний пристрій не входять до комплекту поставки

Акумуляторний різак

F180-2P BO 54V

150.03643

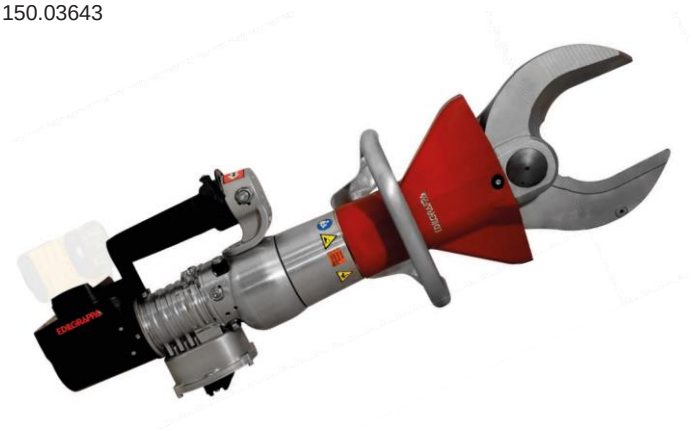

Технічні характеристики

Відстань між різальними елементами	**185 мм**
Різальна здатність	**Ø 24 мм**
Різальне зусилля	**298 кН (30,4 т)**
Робочий тиск	**70 МПа (700 бар)**
Живлення	**Акумулятор**
Обертання головки	**180°**
Циліндр	**Циліндр подвійної дії**
Вага	**22,46 кг**
Розміри ДхШхВ (у складеному вигляді)	**832 x 262 x 283 мм**
Розміри ДхШхВ (у відкритому вигляді)	**817 x 280 x 283 мм**

CE

Гідравлічний різак F180-2P BO 54V – це ідеальний різальний інструмент, який застосовується разом із розжимом в аварійно-рятувальних операціях.

Міцний, простий у використанні та легкий різак F180-2P BO 54V забезпечує різальне зусилля 298 кН та відстань між різальними елементами до 185 мм.

Акумулятор і зарядний пристрій не входять до комплекту поставки

Акумуляторний комбінований інструмент

MDC300 T30 BO

150.03498

Технічні характеристики

Відстань розжиму	**302 мм**
Робочий тиск	**55 МПа (550 бар)**
Різальне зусилля	**375 кН (38,2 т)**
Мінімальне зусилля розжиму	**45 кН (4,6 т)**
Максимальне зусилля розжиму	**134 кН (13,7)**
Сила стискання	**64 кН (6,5 т)**
Сила тяги	**45 кН (4,6 т)**
Обертання головки	**180°**
Двигун	**Безщітковий двигун 54 В**
Розміри ДхШхВ (у складеному вигляді)	**731 x 245 x 236 мм**
Розміри ДхШхВ (у відкритому вигляді)	**659 x 303 x 236 мм**
Вага*	**14,3 кг**
EN 13204	**BK46/302-F-13**

*25 мм від наконечників (закриті різальні елементи)

Розміри та вага вказані без акумулятора

**150 мм від наконечників (закриті різальні елементи) - 150

CE

Додаткове обладнання Accessori

Акумулятор і зарядний пристрій		**Стор. 27**

Акумулятор і зарядний пристрій не входять до комплекту поставки

Акумуляторний різак для дротів

TP10 - 18V з подовжувачем / PROLUNGATO

150.03041

Технічні характеристики

Відстань між різальними елементами	**52 мм**
Робочий тиск	**56 МПа (560 бар)**
Різальне зусилля	**233 кН (23,8 т)**
Двигун	**Щітковий двигун 18 В**
Розміри ДхШхВ*	**1034 x 264 x 100 мм**
Вага*	**7,9 кг**

*Розміри та вага вказані без акумулятора

CE

Різак для дротів з подовжувачем – це ідеальний інструмент для роботи в обмеженому просторі, коли інші різаки виявляються непридатними.

Завдяки гнучкому подовжувачу різак TP10 можна з легкістю застосовувати у будь-якій ситуації.

Додаткове обладнання

Акумулятор і зарядний пристрій		**Стор. 27**

Акумулятор і зарядний пристрій не входять до комплекту поставки

Акумуляторний різак

F130N T30 - 18V

150.03224

Технічні характеристики

Відстань між різальними елементами	**130 мм**
Робочий тиск	**55 МПа (550 бар)**
Різальне зусилля	**330 кН (33,7 т)**
Обертання	**180°**
Двигун	**Щітковий двигун 18 В**
Розміри ДхШхВ (у складеному вигляді)*	**679 x 245 x 340 мм**
Розміри ДхШхВ (у відкритому вигляді)*	**665 x 245 x 340 мм**
Вага*	**13 кг**
EN 13204	**AC130F-13**

*Розміри та вага вказані без акумулятора

CE

Додаткове обладнання

Акумулятор і зарядний пристрій		**Стор. 27**

Різак F130N T30 18V дуже легкий та зручний під час експлуатації.

Унікальна конфігурація ручки дозволяє працювати над найскладнішими задачами.

Акумулятор і зарядний пристрій не входять до комплекту поставки

Акумуляторний комбінований інструмент

MDC300 T30 - 18V

150.03185

Технічні характеристики

Відстань розжиму	**302 мм**
Робочий тиск	**55 МПа (550 бар)**
Різальне зусилля	**375 кН (38,2 т)**
Мінімальне зусилля розжиму*	**45 кН (4,6 т)**
Максимальне зусилля розжиму*	**134 кН (13,7)**
Сила стискання	**64 кН (6,5 т)**
Сила тяги	**45 кН (4,6 т)**
Обертання головки	**180°**
Двигун	**Щітковий двигун 18 В**
Розміри ДхШхВ (у складеному вигляді)	**748 x 245 x 339 мм**
Розміри ДхШхВ (у відкритому вигляді)	**676 x 304 x 339 мм**
Вага*	**12,5 кг**
EN 13204	**BK46/302-F-13**

*25 мм від наконечників (закриті різальні елементи) - Розміри та вага вказані без акумулятора
**150 мм від наконечників (закриті різальні елементи)

Комбінований інструмент MDC300 T30 поєднує функції різака і розжима в одному інструменті.

Комбінований інструмент MDC300 T30 підходить для різання, розжиму стиснених деталей та витягування об'єктів з транспортних засобів.

Додаткове обладнання Accessori

Комплект тягового обладнання для розжима серії MDC300(1)		**150.02426**	
Акумулятор і зарядний пристрій		**Стор. 27**	

Акумулятор і зарядний пристрій не входять до комплекту поставки

Акумуляторний різак

MU16 - 18V

150.03186

Акумулятор і зарядний пристрій не входять до комплекту поставки

Технічні характеристики

Різальна здатність	**Ø 16 мм (R=70 кг/мм^2)**
Робочий тиск	**56 МПа (560 бар)**
Різальне зусилля	**171 кН (17,4 т)**
Обертання головки	**360°**
Розміри ДхШхВ*	**486 x 184 x 303 мм**
Вага*	**8,6 кг**
Двигун	**Щітковий двигун 18 В**

*Розміри та вага вказані без акумулятора -

CE

Додатковеобладнання

Верхній різальний елемент MU16		**150.02805**
Нижній різальний елемент MU16		**150.02806**
Акумулятор і зарядний пристрій		**Стор. 27**

Інструмент MU16 ідеально підходить для різання:

- Сталевої сітки
- Арматури
- Ланцюгів
- Навісних замків
- Захисних пломб

Через компактний розмір та головку, що обертається на 360°, він є незамінним інструментом для міських рятувальних операцій, наприклад, для ліквідації наслідків землетрусу.

Акумуляторний різак

SILVERCUT 20 - 18V

150.03657

Технічні характеристики

Різальна здатність	**Ø 20 мм (R=70 кг/мм^2)**
Робочий тиск	**55 МПа (550 бар)**
Різальне зусилля	**189 кН (19 т)**
Обертання головки	**360°**
Розміри ДхШхВ*	**504 x 176 x 302 мм**
Вага*	**9,4 кг**
Двигун	**Щітковий двигун 18 В**

*Розміри та вага вказані без акумулятора

CE

Додаткове обладнання

Рухомий різальний елемент SILVERCUT 20		**150.01394**
Фіксований різальний елемент SILVERCUT 20		**150.01393**
Акумулятор і зарядний пристрій		**Стор. 27**

Акумулятор і зарядний пристрій не входять до комплекту поставки

02

ГІДРАВЛІЧНІ ІНСТРУМЕНТИ ТА СИЛОВІ АГРЕГАТИ

Лінійка гідравлічних аварійно-рятувальних інструментів EDILGRAPPA – це класична альтернатива зручного і легкого, проте міцного обладнання, завдяки якому справжні професіонали проводять рятувальні операції. Інструмент був розроблений з урахуванням співвідношення вага/потужність, що забезпечує комфорт та безпеку робітника. Технологія використання лише одного шланга разом із силовими агрегатами з подвійним живленням забезпечує швидке розгортання на місці події та оперативне реагування на найкритичніші ситуації. Коли безпека та час відіграють надважливу роль, додаткові функції для одного інструменту в турбо-режимі дають змогу вдвічі збільшити швидкість роботи.

360°

КОАКСІАЛЬНА СИСТЕМА

На відміну від традиційного подвійного шланга, коаксіальна система складається з внутрішнього шланга високого тиску (рідина під тиском), що проходить усередині зовнішнього шланга низького тиску (зворотний шланг резервуара).

ПЕРЕВАГИ

- ЛИШЕ ОДИН ШЛАНГ
- ЗАСТОСУВАННЯ ЛИШЕ ОДНОГО З'ЄДНУВАЛЬНОГО ЕЛЕМЕНТУ
- З'ЄДНУВАЛЬНІ ПРИСТРОЇ ПІД ТИСКОМ
- ЕЛЕМЕНТ ШВИДКОГО З'ЄДНАННЯ ОБЕРТАЄТЬСЯ НА 360°, ЩО ЗАПОБІГАЄ ПЕРЕКРУЧУВАННЮ ШЛАНГІВ
- ЗАОЩАДЖЕННЯ ПРОСТОРУ
- ПІДВИЩЕНА БЕЗПЕКА: ЗОВНІШНІЙ ШЛАНГ ЗАХИЩАЄ ВНУТРІШНІЙ

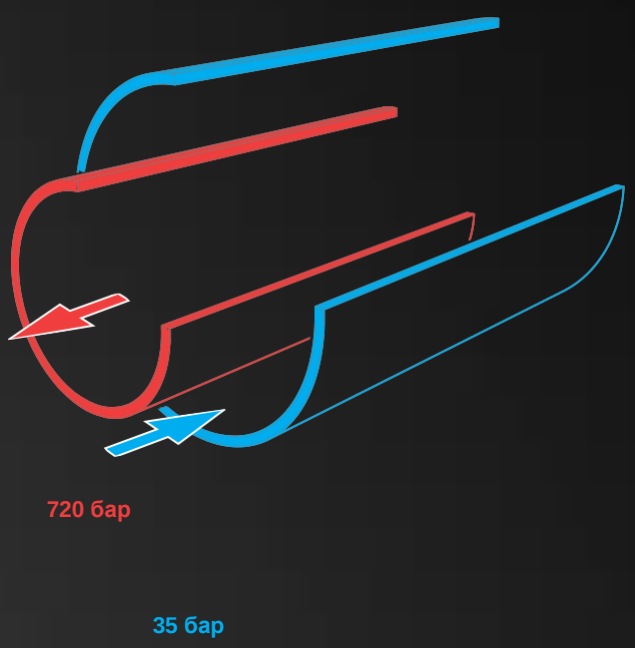

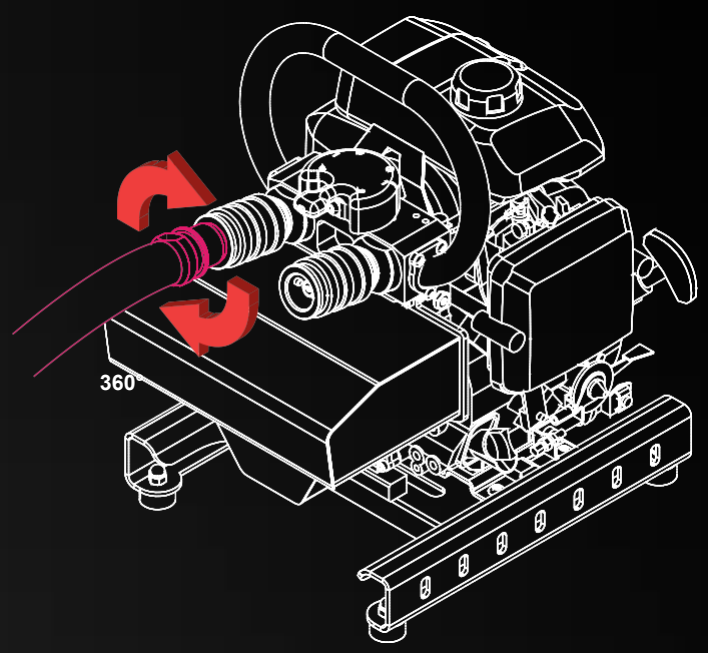

Різак

F180

150.03036

Технічні характеристики

Відстань між різальними елементами	**181 мм**
Робочий тиск	**70 МПа (700 бар)**
Різальне зусилля	**941 кН (96 т)**
Живлення	**Центральне**
Спосіб підключення	**Коаксіальна система**
Розміри ДхШхВ (у складеному вигляді)	**774 x 264 x 186 мм**
Розміри ДхШхВ (у відкритому вигляді)	**760 x 278 x 186 мм**
Вага	**19,5 кг**
Класифікація EN 13204	**BC181K-19.5**

CE

Гідравлічний різак F180 – це ідеальний різальний інструмент, який застосовується разом із розжимом в аварійно-рятувальних операціях.

Міцний, простий у використанні та легкий різак F180 забезпечує різальне зусилля 924 кН та відстань між різальними елементами до 180 мм.

Додаткове обладнання

Шланги		**Стор. 28**

Розжим

DE700

150.02802

Технічні характеристики

Максимальна відстань розжиму	**710 мм**
Робочий тиск	**70 МПа (700 бар)**
Максимальне зусилля розжиму	**367 кН (37,4 т)**
Мінімальне зусилля розжиму*	**38 кН (3,9 т)**
Максимальне зусилля розжиму*	**105 кН (10,7 т)**
Сила стискання	**49 кН (5,0 т)**
Відстань тяги	**595.5 мм**
Сила тяги	**63,7 кН (6,4 т)**
Живлення	**Центральне**
Спосіб підключення	**Коаксіальна система**
Розміри ДхШхВ (у складеному вигляді)	**775 x 280 x 190 мм**
Розміри ДхШхВ (у відкритому вигляді)	**648 x 710 x 190 мм**
Вага	**15,5 кг**
Класифікація EN 13204	**AS 105/710-15.5**

*25 мм від наконечників (закриті різальні елементи)
**150 мм від наконечників (закриті різальні елементи)

Гідравлічний розжим DE700 – це ідеальний інструмент для аварійно-рятувальних робіт.

Міцний, простий у використанні та легкий інструмент, який забезпечує надвисоку потужність (367 кН) та широка відстань розжиму елементів головки (710 мм).

CE

Додаткове обладнання Accessori

Комплект тягового обладнання для розжима серії DE (1)		**150.03702**
Шланги		**Стор. 28**

(1)

Комбінований інструмент

MDC360

150.03012

Технічні характеристики

Відстань розжиму	**360 мм**
Робочий тиск	**70 МПа (700 бар)**
Мінімальне зусилля розжиму*	**57 кН (5,8 т)**
Максимальне зусилля розжиму**	**166 кН (16,9 т)**
Сила стискання	**72 кН (7,3 т)**
Сила тяги	**50 кН (5,1 т)**
Живлення	**Центральне**
Спосіб підключення	**Коаксіальна система**
Розміри ДхШхВ (у складеному вигляді)	**797 x 250 x 169 мм**
Розміри ДхШхВ (у відкритому вигляді)	**708 x 362 x 169 мм**
Вага	**15,8 кг**
Класифікація EN 13204 C	**CK 57/360-H-15.8**

*25 мм від наконечників (закриті різальні елементи)
**150 мм від наконечників (закриті різальні елементи)

Комбінований інструмент MDC360 поєднує функції різака і розжима в одному інструменті.

Він чудово підходить для рятувальних робіт у разі автомобільних аварій завдяки своїй компактній конструкції.

Додаткове обладнання

Комплект тягового обладнання для розжима серії MDC360 (1)		**150.02427**
Шланги		**Стор. 28**

(1)

Телескопічний домкрат

2S700

150.02804

Технічні характеристики

Максимальна відстань розжиму	**745,5 мм**
Максимальна довжина	**1284 мм**
Робочий тиск	**70 МПа (700 бар)**
Зусилля розжиму (поршень 1)	**218 кН (22,2 т)**
Зусилля розжиму (поршень 2)	**77 кН (7,9 т)**
Живлення	**Центральне**
Спосіб підключення	**Коаксіальна система**
Розміри ДхШхВ (у складеному вигляді)	**540 x 315 x 193 мм**
Розміри ДхШхВ (у відкритому вигляді)	**1284 x 315 x 193 мм**
Вага	**17 кг**
Класифікація EN 13204	**TR218/385-77/360-17**

Телескопічний домкрат 2S700 постачається з двома поршнями, які висуваються на довжину до 743,5 мм.

Сягаючи потужності 218 кН, телескопічний домкрат 2S700 може легко зрушувати та підіймати транспортні засоби, уламки, а також перевертати панель приладів для полегшення процесу евакуації.

CE

Додаткове обладнання Accessori

Основа для домкрата		**150.02776**
Подовжувач 125 мм		**150.03152**
Подовжувач 250 мм		**150.03153**
Подовжувач 450 мм		**150.03154**
Подовжувач 685 мм		**150.03195**
Шланги		**Стор. 28**

Різак для дротів

TP10

150.03222

Технічні характеристики

Відстань між різальними елементами	**56 мм**
Різальне зусилля	**319 кН (32,5 т)**
Робочий тиск	**70 МПа (700 бар)**
Розміри ДхШхВ	**423 x 89 x 150 мм**
Вага	**4,9 кг**
Живлення	**Центральне**
Спосіб підключення	**Коаксіальна система**
Класифікація EN 13204	**BC 145-H-4.9**

CE

Разом із розжимом, різаком і домкратом різак для дротів TP10 ідеально доповнює комплект гідравлічного аварійно-рятувального обладнання.

TP10 – це різак невеликого розміру, який підходить для різання дротів педалей та інших деталей, розташованих в стиснутому просторі.

Додаткове обладнання Accessori

Шланги		**Стор. 28**

Дробарка для бетону

230DE T10

150.02237

Технічні характеристики

Діапазон отвору	**230 мм**
Здатність дробарки	**200 мм (R=375 кг/см²)**
Потужність дробарки	**104 кН (10,6 т)**
Робочий тиск	**70 МПа (700 бар)**
Живлення	**Центральне**
Спосіб підключення	**Коаксіальна система**
Розміри ДхШхВ (у складеному вигляді)*	**876 x 426 x 212 мм**
Розміри ДхШхВ (у відкритому вигляді)*	**801 x 510 x 212 мм**
Вага*	**23 кг**

*Розміри та вага вказані без захисного кожуха

CE

Додаткове обладнання Accessori

Шланги		**Стор. 28**
Коаксіальний кабель (папа) – подвійний адаптер		**150.03221**

Портативна дробарка 230DE T10, що часто використовується в рятувальних операціях після стихійних лих, таких як землетруси, є ідеальним обладнанням для дроблення залізобетонних стін.

Дробарка для бетону

315DE

150.00691

Технічні характеристики

Діапащон отвору	**315 мм**
Здатність дробарки	**300 мм (R=325 кг/см²)**
Потужність дробарки	**294,2 кН (30 т)**
Робочий тиск	**70 МПа (700 бар)**
Живлення	**Центральне**
Спосіб підключення	**Подвійна система**
Розміри ДхШхВ (у	**876 x 426 x 212 мм**
Розміри ДхШхВ (у	**801 x 510 x 212 мм**
Вага*	**52 кг**

*Розміри та вага вказані без захисного кожуха

CE

Додаткове обладнання

315DE балансир		**110.04304**
Довгий правий кінець		**150.00727**
Довгий лівий кінець		**150.00764**
Шланги		**Стор. 28**
Коаксіальний кабель (папа) – подвійний адаптер		**150.03221**

Сфера застосування варіюється від цегли до залізобетону. Інструмент переважно підходить для важких умов експлуатації з товщиною стін до 300 мм.

Гідравлічний силовий агрегат

2P700S

150.03187

Технічні характеристики

Живлення	**Бензиновий двигун - motore a scoppio**
Робочий тиск	**70 МПа (700 бар)**
Потужність	**2,1 кВт**
Подача мастила (0-150 бар)	**2,9 л/хв**
Подача мастила (150-700 бар)	**0,561 л/хв**
2 інструменти, що працюють одночасно	✓
Турбо-режим	✓
Об'єм бака для мастила	**4 л**
Розміри ДхШхВ	**432 x 310 x 448 mm**
Вага	**25 кг**
Спосіб підключення	**Коаксіальна система / Coassiale**
EN 13204	**МТО**

CE

- Одночасне живлення двох інструментів без втрати продуктивності.
- Наявність турбо-режиму дозволяє подвоїти подачу мастила на один вихід для роботи на високих швидкостях
- Чотиритактний двигун.
- Синхронне відключення живлення та подачі палива.

Гідравлічна ручна помпа

P80

150.03121

Технічні характеристики

Живлення	**Ручна система**
Робочий тиск, 1 рівень	**3,4 МПа (34 бар)**
Робочий тиск, 2 рівень	**70 МПа (700 бар)**
Подача мастила, 1 рівень	**16,4 см³**
Подача мастила, 2 рівень	**2,46 см³**
Максимальне зусилля на ручці	**35 кг**
Об'єм бака для мастила	**2,2 л**
Спосіб підключення	**Коаксіальна система / Coassiale**
Розміри ДхШхВ	**720 x 155 x 160**
Вага	**11,4 кг**

CE

ДОДАТКОВЕ ОБЛАДНАННЯ
ACCESSORI

03

АКУМУЛЯТОРИ І ЗАРЯДНІ ПРИСТРОЇ		
P/N 140.01004	**Акумулятор DeWalt® 18В 5А-год**	
P/N 140.01076	**Акумулятор FlexVolt™ DeWalt® 18/54В 9А-год**	
P/N 140.00614 (230V)	**Зарядний пристрій для акумулятора DeWalt® 18В 5А-год**	
P/N 140.01051 (230V)	**Зарядний пристрій для акумулятора FlexVolt™**	
P/N 140.01010	**АВТОМОБІЛЬНИЙ ЗАРЯДНИЙ ПРИСТРІЙ 12В ДЛЯ АКУМУЛЯТОРА 18В**	
P/N 150.03639	**БЛОК ЖИВЛЕННЯ 54В**	

ШЛАНГИ

	Довжина - **5 м**	Довжина - **10 м**	Довжина - **15 м**	Довжина - **20 м**
	P/N 150.03109	**P/N 150.03084**	**P/N 150.03114**	**P/N 150.03117**
	P/N 150.03111	**P/N 150.03113**	**P/N 150.03116**	**P/N 150.03119**
	P/N 150.03110	**P/N 150.03112**	**P/N 150.03115**	**P/N 150.03118**

З'ЄДНУВАЛЬНІ ЕЛЕМЕНТИ ШЛАНГІВ

P/N 150.03221	КОАКСІАЛЬНИЙ КАБЕЛЬ (ПАПА) – ПОДВІЙНИЙ АДАПТЕР	
P/N 150.03220	КОАКСІАЛЬНИЙ КАБЕЛЬ (МАМА) – ПОДВІЙНИЙ АДАПТЕР	

ДОДАТКОВЕ ОБЛАДНАННЯ ДЛЯ ДОМКРАТІВ

P/N 150.03152	**ПОДОВЖУВАЧ 125 ММ** **(MT730N-E)**	
P/N 150.03153	**ПОДОВЖУВАЧ 250 ММ** **(MT730N-E)**	
P/N 150.03154	**ПОДОВЖУВАЧ 450 ММ** **(MT730N-E)**	
P/N 150.03195	**ПОДОВЖУВАЧ 686 ММ** **(MT730N-E)**	
P/N 150.02776	**ОСНОВА ДЛЯ ДОМКРАТА** **(MT730N-E, 2S700)**	

ТЯГОВЕ ОБЛАДНАННЯ

P/N 150.02426	**КОМПЛЕКТ ТЯГОВОГО ОБЛАДНАННЯ ДЛЯ СЕРІЇ MDC300** (НАКОНЕЧНИКИ, ГАКИ, ЛАНЦЮГИ 3 М + 1,5 М)	
P/N 150.02427	**КОМПЛЕКТ ТЯГОВОГО ОБЛАДНАННЯ ДЛЯ СЕРІЇ MDC360** (НАКОНЕЧНИКИ, ГАКИ, ЛАНЦЮГИ 3 М + 1,5 М)	
P/N 150.03678	**КОМПЛЕКТ ТЯГОВОГО ОБЛАДНАННЯ ДЛЯ СЕРІЇ MDC390N-E** (НАКОНЕЧНИКИ, ГАКИ, ЛАНЦЮГИ 3 М + 1,5 М)	
P/N 150.03702	**КОМПЛЕКТ ТЯГОВОГО ОБЛАДНАННЯ ДЛЯ СЕРІЇ DE625N-E, DE700** (НАКОНЕЧНИКИ, ГАКИ, ЛАНЦЮГИ 3 М + 1,5 М)	

РІЗАЛЬНІ НАКОНЕЧНИКИ		
P/N 150.02805	ВЕРХНІЙ РІЗАЛЬНИЙ ЕЛЕМЕНТ MU16	
P/N 150.02806	НИЖНІЙ РІЗАЛЬНИЙ ЕЛЕМЕНТ MU16	
P/N 150.02808	РУХОМИЙ РІЗАЛЬНИЙ ЕЛЕМЕНТ SILVERCUT 20	
P/N 150.01393	ФІКСОВАНИЙ РІЗАЛЬНИЙ ЕЛЕМЕНТ SILVERCUT 20	
P/N 150.00727	ДОВГИЙ ПРАВИЙ КІНЕЦЬ ДЛЯ СЕРІЇ 315DE	
P/N 150.00764	ДОВГИЙ ЛІВИЙ КІНЕЦЬ ДЛЯ СЕРІЇ 315DE	
ПЕРЕНОСНІ КОНСТРУКЦІЇ І РЕМЕНІ		
P/N 150.02423	ПЕРЕНОСНИЙ РЮКЗАК (ІНСТРУМЕНТИ З РУЧКОЮ ЗВЕРХУ)	
P/N 150.02422	ПЕРЕНОСНИЙ РЮКЗАК (ІНСТРУМЕНТИ З ПІСТОЛЕТНОЮ РУЧКОЮ)	
P/N 150.02420	ПЛЕЧОВИЙ РЕМІНЬ	
P/N 150.02421	НАГРУДНИЙ РЕМІНЬ	

ІНШЕ ОБЛАДНАННЯ		
P/N 150.03664	**КОМБІНОВАНА КИРКА PRS-6**	